Бортовой центральный модуль - ZBR

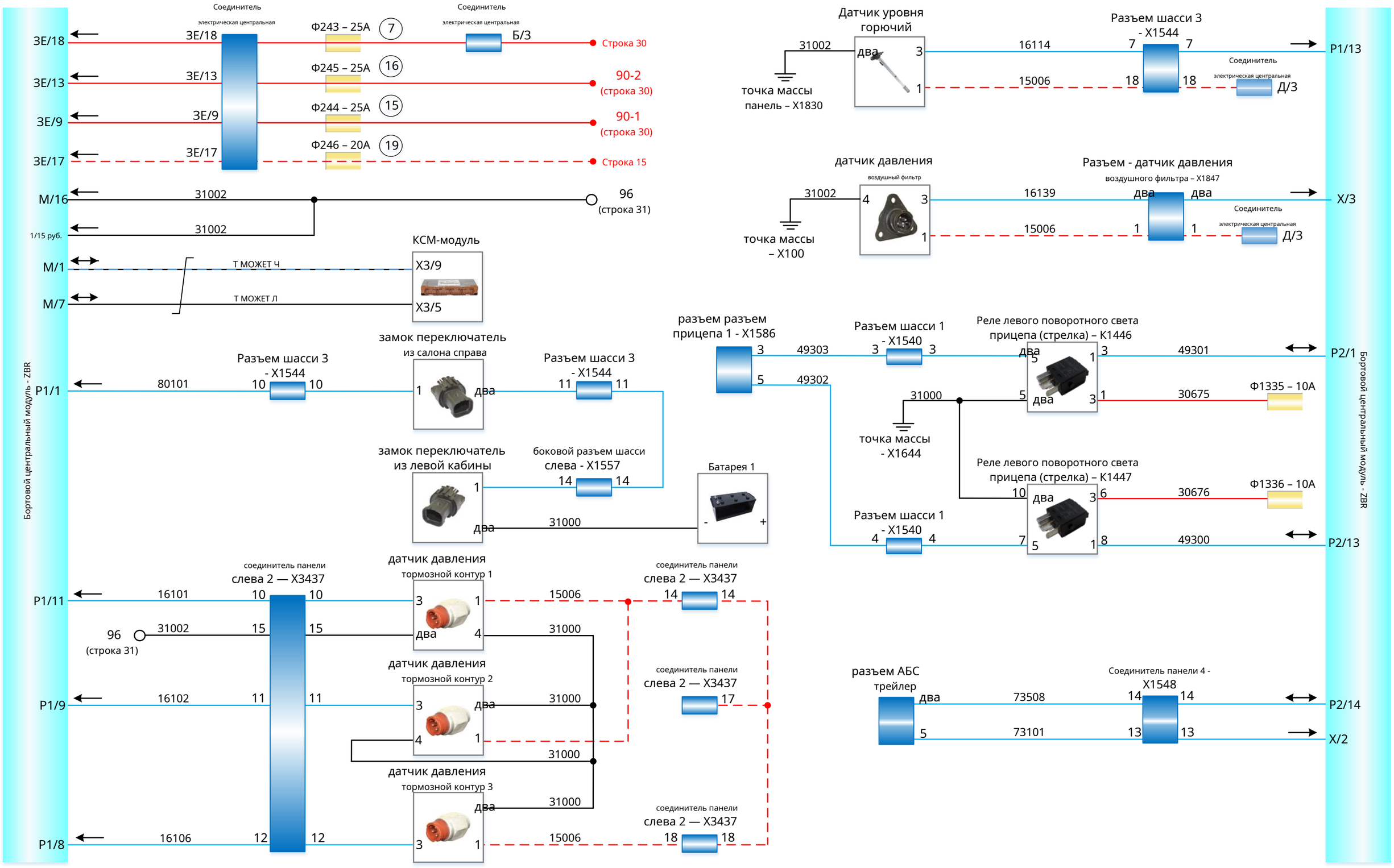

Бортовой центральный модуль - ZBR

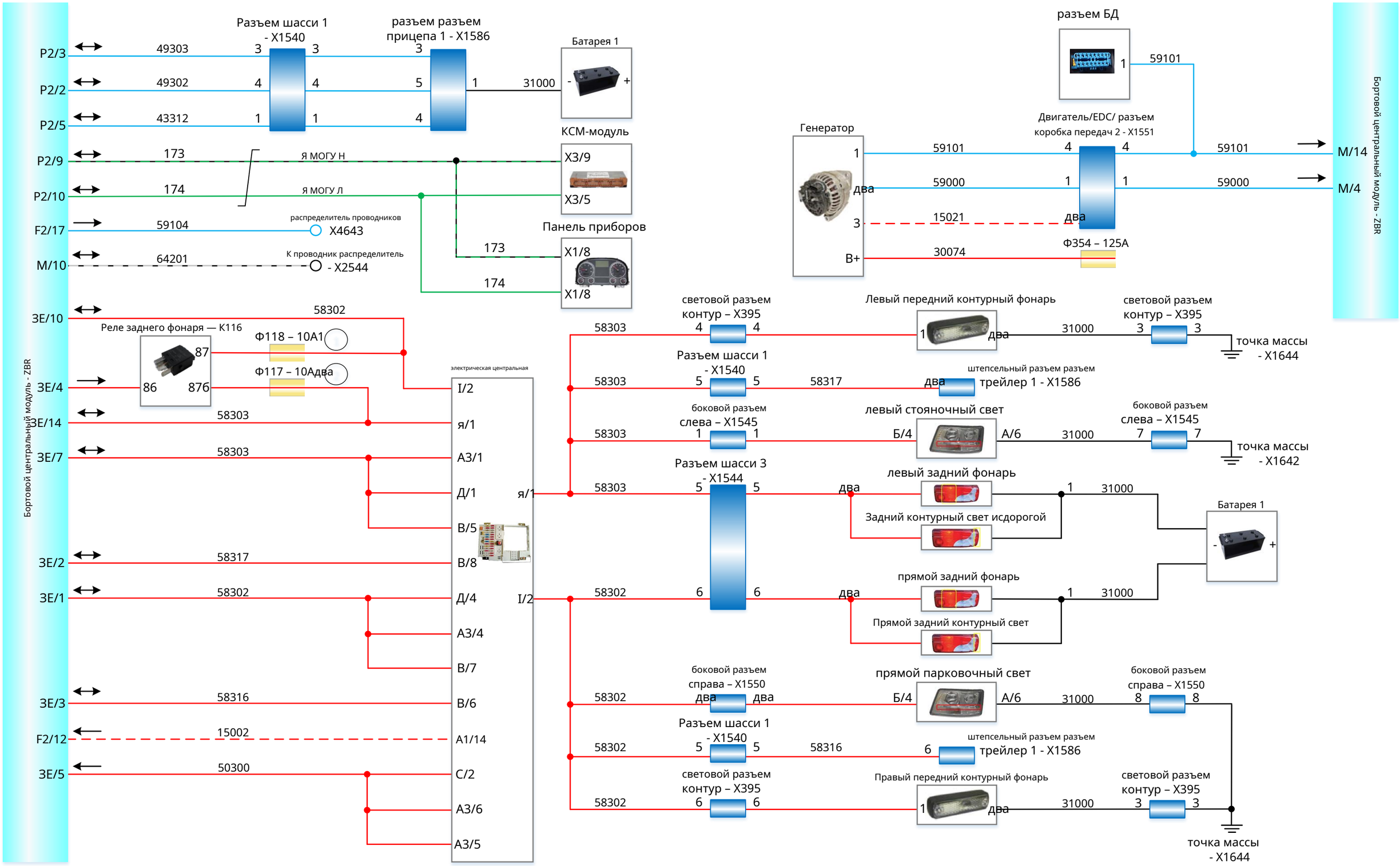

Бортовой центральный модуль - ZBR

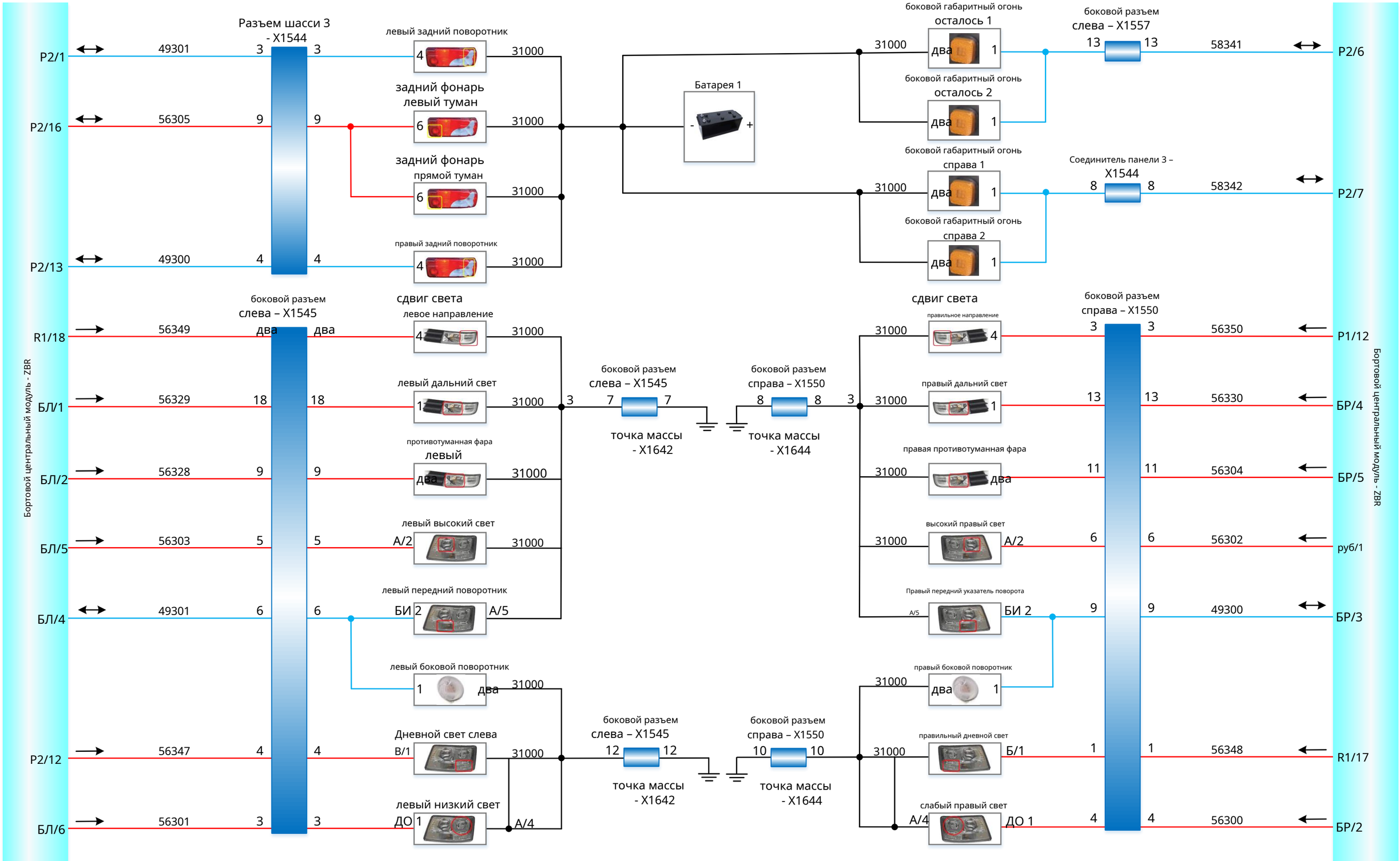

Бортовой центральный модуль - ZBR

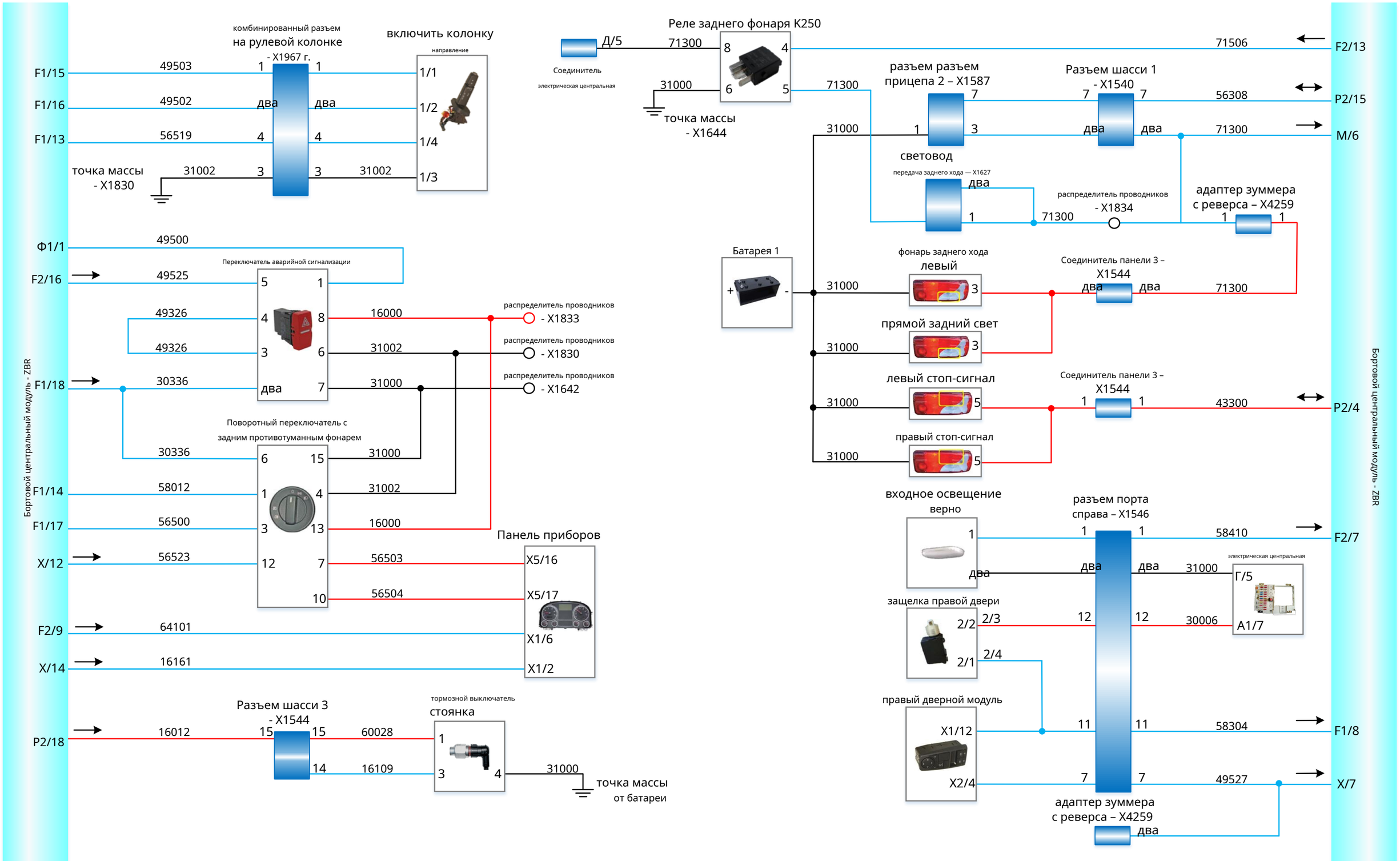

Бортовой центральный модуль - ZBR

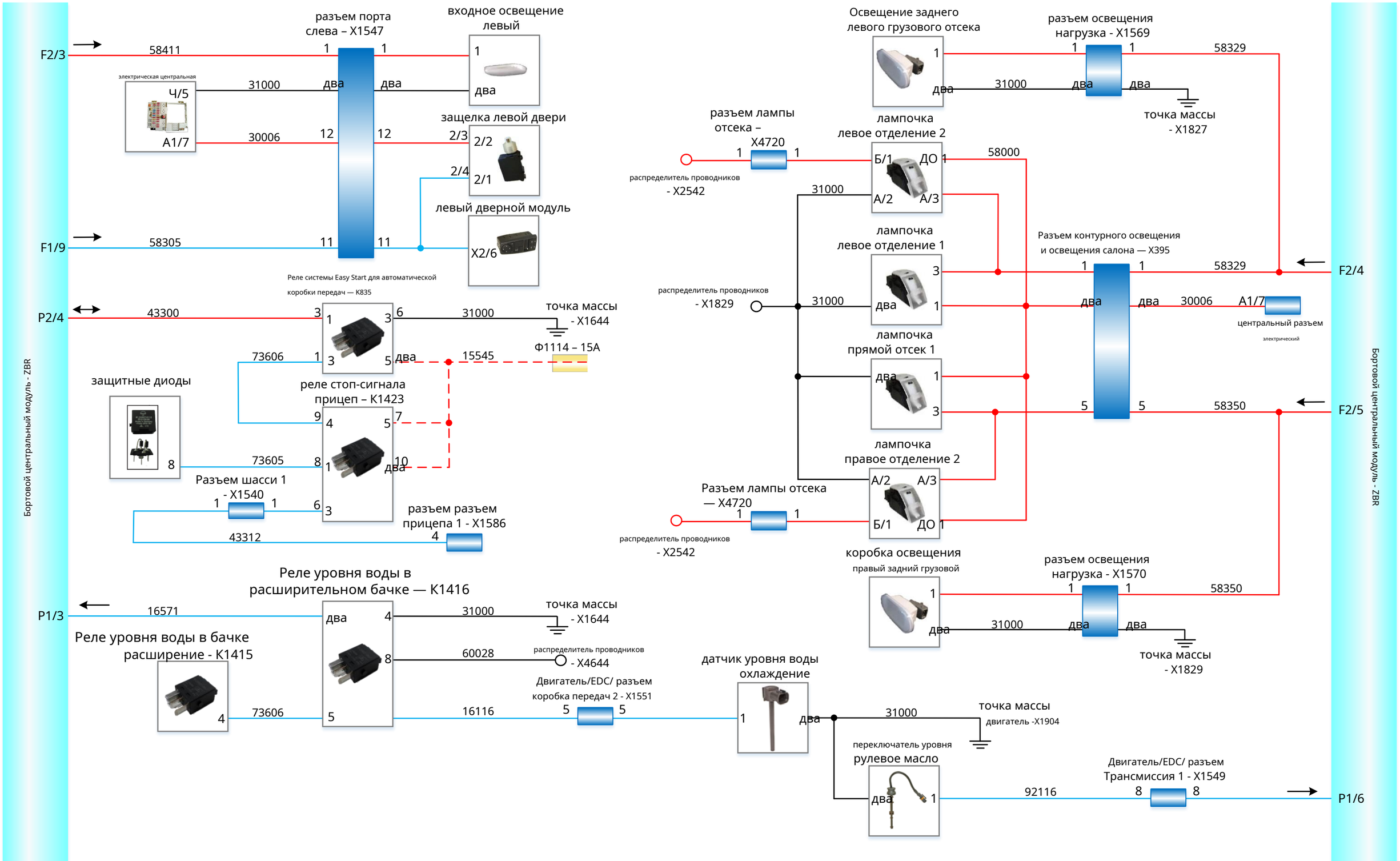
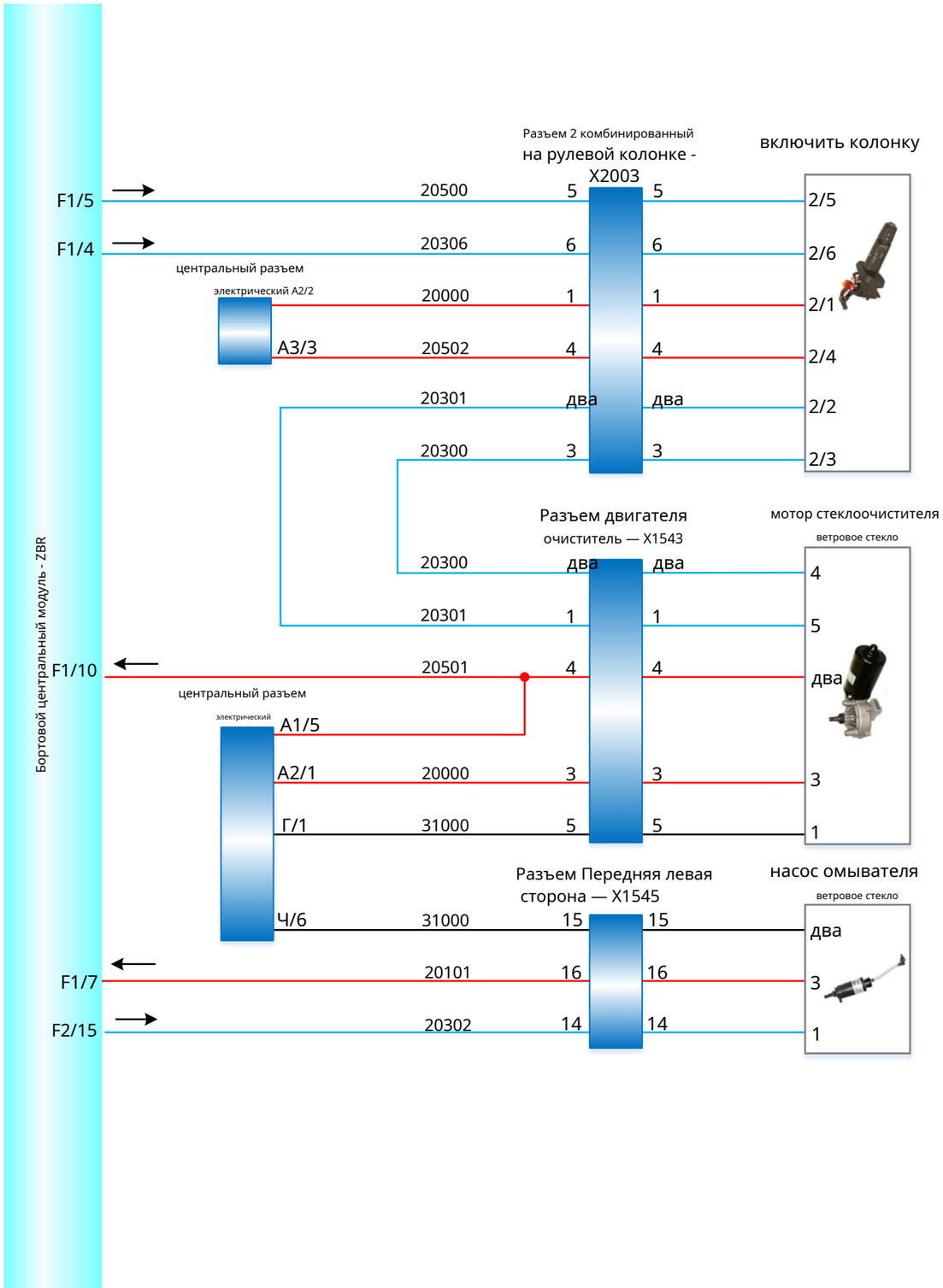
Бортовой центральный модуль - ZBR